Buschmann tools
INVENTION | PRODUCTION

Druckbare PDF-Anleitung

https://buschmanntools.com/Falzcutter/DE

Unsere Links

https://buschmanntools.com/

https://www.facebook.com/Buschmanntools/

https://www.instagram.com/buschmanntools/

Homepage | Instagram | Facebook

Copyright © 2022 Buschmann Tools. All rights reserved.

SKU#0400

GEWICHT 3.1KG

FALZ CUTTER
standard double seaming profile cutting machine

BUSCHMANN TOOLS
INVENTION | PRODUCTION
since 19

DE

FALZ CUTTER

FALZ CUTTER ist für die Demontage von Metalldächern mit Stehfalz und Doppelverriegelung vorgesehen. Er zerlegt Stehfalzverbindungsstellen mit Doppelverriegelung.

Der FALZ CUTTER kann an jedem Stehfalzpunkt mit Doppelverriegelung positioniert werden, wodurch nicht nur Verbindungsstellen des Daches entfernt, sondern auch Bereiche für verschiedene Arten von Anforderungen ausgeschnitten werden können, beispielsweise Lüftungsschächte und Dachfenster

TECHNISCHE DATEN

MAX. DICKE

- ROSTFREIER STAHL: 0.5 mm
- ALUMINIUM, KUPFER, ZINK: 0.8 mm
- STAHL: 0.7 mm

MAX. Hastighet

- 20 m / min

Videoanleitung

PREMIUM DESIGN

- Einfache Wartung
- Ausgezeichnete Haltbarkeit
- Präzises Manövrieren
- Schneiden Sie komplexe Bereiche
- geringes Gewicht

Wir empfehlen die Verwendung eines Akkuschrauber mit einem Drehmoment von 110 Nm und mehr

Ab einem Mindestdrehmoment von 60 Nm für das Weichdachsegment

Geschützt durch Militärkoffer mit Sicherheitsschaum

IP67 RATING | **MIL SPECS** DEF STAN 81-41 STANAG 4280

DE

EINSTELLUNG DER AKKUSCHRAUBER

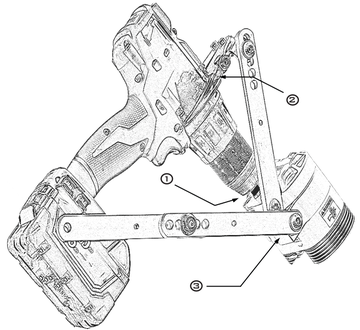

Beim Einrichten des FALZ CUTTER müssen Sie den Akkuschrauber entfernen und sicherstellen, dass er vom Akkuschrauber entfernt ist

Erst wenn Sie sicher sind, dass alles richtig angeschlossen ist, legen Sie die Batterie in die Akkuschrauber und beginnen zu arbeiten!

1. Positionieren Sie den Druckspeicher Bohrer auf der 10mm drehbaren Sechskantkappen Kopfachse und ziehen Sie ihn fest
2. Ziehen Sie die Akkuschrauber im Halter mit dem mitgelieferten Schlüssel fest mit dem Werkzeug. Der Halter muss festgezogen werden, bis die Halterseiten an der Akkuschrauber anliegen.
3. Stabilisierungsstange einstellen und festziehen. Eine Seite muss direkt an der FALZ CUTTER - spezifischen Seite positioniert sein und die andere Seite muss direkt am Akkuschrauber eingestellt sein, damit die Stabilisierungsstange bei der Akkuschrauber stoppt.

LESEN SIE DAS HANDBUCH, BEVOR SIE DIE BATTERIE IN DIE AKKUSCHRAUBER, EINFÜGEN
"Wichtige Sicherheitsinformationen für den Betrieb des Falz Cutter"

DE

RICHTIGE BENUTZUNG

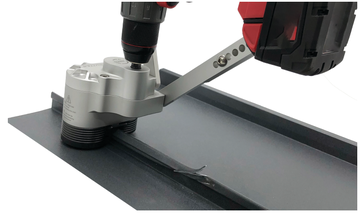

KORREKTE POSITION VERWENDEN

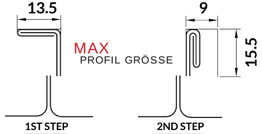

Doppel-Stehfalz.

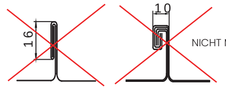

DE

WICHTIGE SICHERHEITSINFORMATIONEN FÜR DEN BETRIEB DES FALZ CUTTER

- Stellen Sie immer sicher, dass Sie den Akku vor dem Aufsetzen des Werkzeugs aus der Bohrmaschine entfernen!
- Bei nichtbenutzung des FALZ CUTTERS, ist der Akku jederzeit aus dem Akkuschrauber zu nehmen!
- Lesen Sie vor dem Betrieb des FALZ CUTTER sorgfältig alle Sicherheitsinformationen und speichern Sie diese für künftige Referenzzwecke.
- Grundsätzlich muss jede Person, die für die Inbetriebnahme, den Betrieb, die Wartung und die Reparatur der Maschine zuständig ist, die Betriebsanleitung, insbesondere das Kapitel über die Sicherheit, gelesen und verstanden haben.
- Verwenden Sie bei der Arbeit mit FALZ CUTTER auf einem Dach immer die Dachleine und befolgen Sie alle Sicherheitsvorschriften.
- Bevor Sie FALZ CUTTER zum ersten Mal verwenden, entfernen Sie sorgfältig alle Verpackungsmaterialien.
- Vergewissern Sie sich immer, dass FALZ CUTTER vor Gebrauch richtig montiert wird.
- Halten Sie während der Arbeit Hände, Finger, Haare, Kleidung und andere Werkzeuge in einem sicheren Abstand. Legen Sie niemals Ihre Hände, Finger oder Werkzeuge zwischen die Scheiben.
- Achten Sie darauf, dass Ihre Position nicht überschritten wird.
- Bleiben Sie wachsam. Beobachten Sie, was Sie tun. Verwenden Sie gesunden Menschenverstand. Bedienen Sie kein Werkzeug, wenn Sie müde sind oder unter dem Einfluss von Drogen, Alkohol oder Medikamenten stehen. Ein Moment der Unaufmerksamkeit während des Betriebs kann zu schweren Personenschäden führen.
- Tragen Sie keine lose Kleidung oder Schmuck. Halten Sie Ihre Haare, Kleidung und Handschuhe von beweglichen Teilen fern. Lockere Kleidung, Schmuck oder lange Haare können in beweglichen Teilen gefangen werden.
- Nachdem Sie FALZ CUTTER verwendet haben, stellen Sie sicher, dass das Werkzeug nicht nass ist und dann in der Box platziert wird. Wenn sich Sand und Staub um die Scheiben herum ansammeln, reinigen Sie diese.
- Setzen Sie den FALZ CUTTER nicht extremen Temperaturen aus, es wird nicht empfohlen, das Gerät bei kaltem Wetter (unter null Grad) zu betreiben. Setzen Sie FALZ CUTTER weder dem Regen aus noch verwenden Sie sie in feuchtem oder nassem Zustand.
- Dieses Werkzeug ist nicht für den Gebrauch durch Kinder bestimmt. Stellen Sie sicher, dass Kinder keinen Zugang zum FALZ CUTTER haben.
- Wenn FALZ CUTTER und Zubehör nicht in Gebrauch sind, bewahren Sie sie an einem sicheren Ort auf.
- Es ist strengstens verboten, einen nassen FALZ CUTTER in einen Koffer zu legen.

BEDIENUNGSANLEITUNG FÜR DEN FALZ CUTTER

- Der FALZ CUTTER wird ausschließlich von qualifizierten und befugten Personen betrieben, die die nationalen Unfallverhütungsvorschriften kennen müssen.
- Verpflichtet, den FALZ CUTTER vor Beginn der Arbeit auf von außen sichtbare Schäden und Defekte zu prüfen und Änderungen (einschließlich des Betriebsverhaltens), die die Sicherheit beeinflussen, zu melden und zu beseitigen.
- Sichtprüfung aller Schrauben, falls erforderlich Schrauben anziehen.
- Positionieren Sie den FALZ CUTTER mit der Bohrmaschine.
- Prüfen Sie, ob die Dachabmessungen des Profils innerhalb der maximal zulässigen Abmessungen liegen, siehe "Richtige Benutzung" Seite. Damit der Falz Cutter ordnungsgemäß funktioniert, muss die Geschwindigkeit des Akku-Bohrers auf 1 eingestellt sein (500-550 U / min)
- Wenn ein Profil mit voller Länge geschnitten werden muss, müssen die Schneidräder am Anfang des Metalldaches angebracht werden (Schneidscheiben müssen jeweils auf verschiedenen Seiten) und den Schneidvorgang beginnen (Stellen Sie sicher, dass die Profilseite auf der linken Seite ist).
- Wenn es notwendig ist, den Schneidvorgang von der Mitte des Profils aus einzuleiten, dann legen Sie den FALZ CUTTER auf das Profil (Schneidscheiben müssen jeweils auf verschiedenen Seiten) Neigen Sie die Akkuschrauber um 20 – 30 Grad und starten Sie den Schneidvorgang. Kippen der Akkuschrauber um 20 – 30 Grad auf der gegenüberliegenden Seite, kann die Falz-Bohrmaschine ausgestoßen werden (Für diese Option empfehlen wir eine kraftvolle Akkuschrauber) 110+ NM.
- Die Akkuschrauber arbeitet im Uhrzeigersinn und der FALZ CUTTER arbeitet in Vorwärtsrichtung

! Lassen Sie Komfort und Vertrautheit mit dem (bei wiederholter Verwendung gewonnenen) Produkt die strikte Einhaltung der Sicherheitsvorschriften für das betreffende Produkt **nicht** ersetzen. **Missbrauch** oder Nichteinhaltung der Sicherheitsvorschriften dieser Bedienungsanleitung kann zu schweren Personenschäden führen !

DE

MÖGLICHE STÖRUNGEN

- Wenn die Akkuschrauber tttttt